ՀԱՆԳՈՒՅՑ Հ-1
Մ 1:10

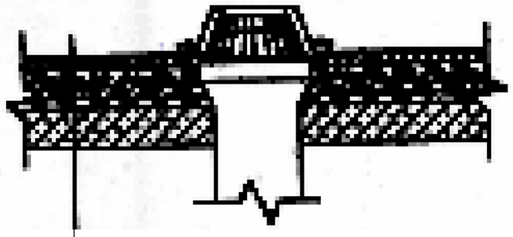

1.Մեկ շերտ իզոգամ ավազային պաշտպանիչ շերտով
2. Մեկ շերտ իզոգամ, ստորին շերտ
3. Ցեմենտ ավազային հարթեցնող շերտ-30մմ
4. Գոյություն ունեցող ջերմամեկուսիչ շերտ
5. Գոյություն ունեցող ծածկի սալ

ՀԱՆԳՈՒՅՑ Հ-2
Մ 1:20

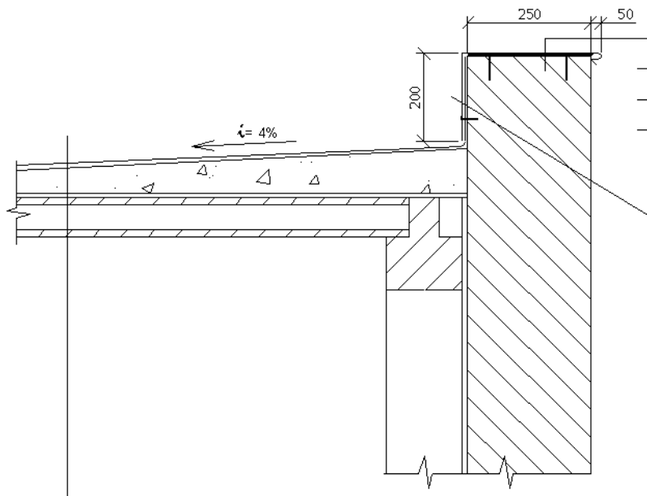

1. Ցինկապատ թիթեղից գոգնոց δ=0.55մմ, b=550մմ
2. Ցեմենտ ավազից հարթեցնող շերտ δ=30մմ
3. Մետաղական ներդիր Ն-1 քայլը 600մմ
4. Քիվապատ

1. Ցինկապատ թիթեղից գոգնոց δ=0.55մմ, b=550մմ
2. Իզոգամ 2 շերտ
3. Ցեմենտ ավազից հարթեցնող սվաղ
4. Քիվապատ

1. Մեկ շերտ իզոգամ ավազային պաշտպանիչ շերտով
2. Մեկ շերտ իզոգամ, ստորին շերտ
3. Ցեմենտ ավազային հարթեցնող շերտ-30մմ
4. Գոյություն ունեցող ջերմամեկուսիչ շերտ
5. Գոյություն ունեցող ծածկի սալ

ՀԱՆԳՈՒՅՑ Հ-3
Մ 1:20

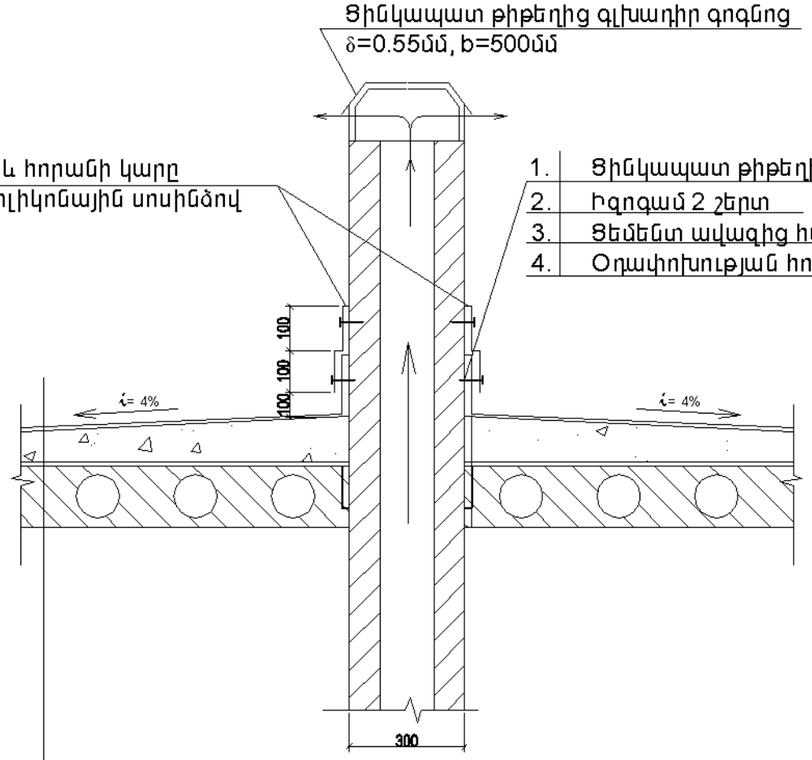

1. Ցինկապատ թիթեղից գոգնոց δ=0.55մմ, b=200մմ
2. Իզոգամ 2 շերտ
3. Ցեմենտ ավազից հարթեցնող սվաղ
4. Օդափոխության հորան

1. Մեկ շերտ իզոգամ ավազային պաշտպանիչ շերտով
2. Մեկ շերտ իզոգամ, ստորին շերտ
3. Ցեմենտ ավազային հարթեցնող շերտ-30մմ
4. Գոյություն ունեցող ջերմամեկուսիչ շերտ
5. Գոյություն ունեցող ծածկի սալ

ՆԵՐԴԻՐ Ն-1
Մ 1:10

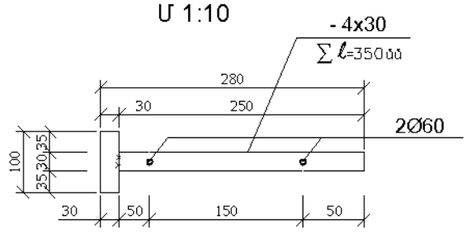

				Ն ԵՔ-ՊԲԱՇՁԲ-13/65-5			
				ԵՐԵՎԱՆ ՔԱՂԱՔԻ ՔԱՆԱՔԵՌ-ԶԵՅԹՈՒՆ ՎԱՐՉԱԿԱՆ ՇՐՋԱՆԻ Հ.161 ՄԱՆԿԱՊԱՐՏԵԶԻ (Զ. ՍԱՐԿԱՎԱԳԻ ՓՈՂՈՑԻ Հ. 145Ա) ՏԱՆԻՔԻ ՀԻՄՆԱՆՈՐՈԳՄԱՆ ՆԱԽԱԳԾԱ-ՆԱԽԱՀԱՇՎԱՅԻՆ ՓԱՍՏԱԹՂԹԵՐԻ ՄՇԱԿՈՒՄ			
				Ճարտարապետաշինարարական մաս	Փուլ	Թերթ	Թերթեր
					ԱՆ	ՃՇ-4	11
ԻՏԲ պետ	Սուլթանյան Հ.Հ.						
Ն.Գ.Ճ.	Սովսիսյան Ս.Ա.			Կոնստրուկտիվ հանգույցներ Հ -1; Հ-2; Հ-3	ԵՐԵՎԱՆ 2013		
Գլխ. մասն.	Սովսիսյան Ս.Ա.				ՏՐԱՆՍԱԽԱԳԻԾ		